POTENCE TRIANGULEE

PFTL/PFT

POTENCES SUR FÛT TRIANGULEES LEGERES TYPE PORTE OUTIL — PFTL

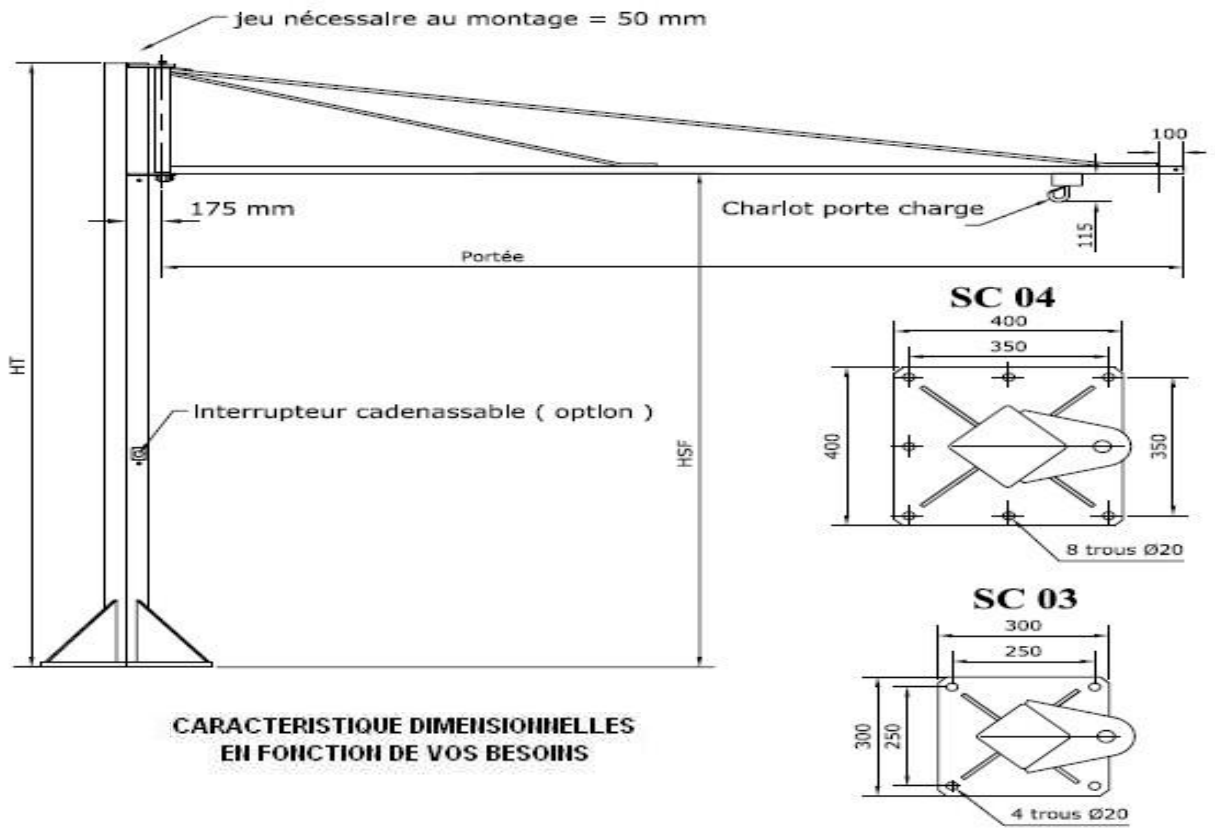

CARACTERISTIQUE DIMENSIONNELLES EN FONCTION DE VOS BESOINS

POTENCES SUR FÛT TRIANGULEES — PFT

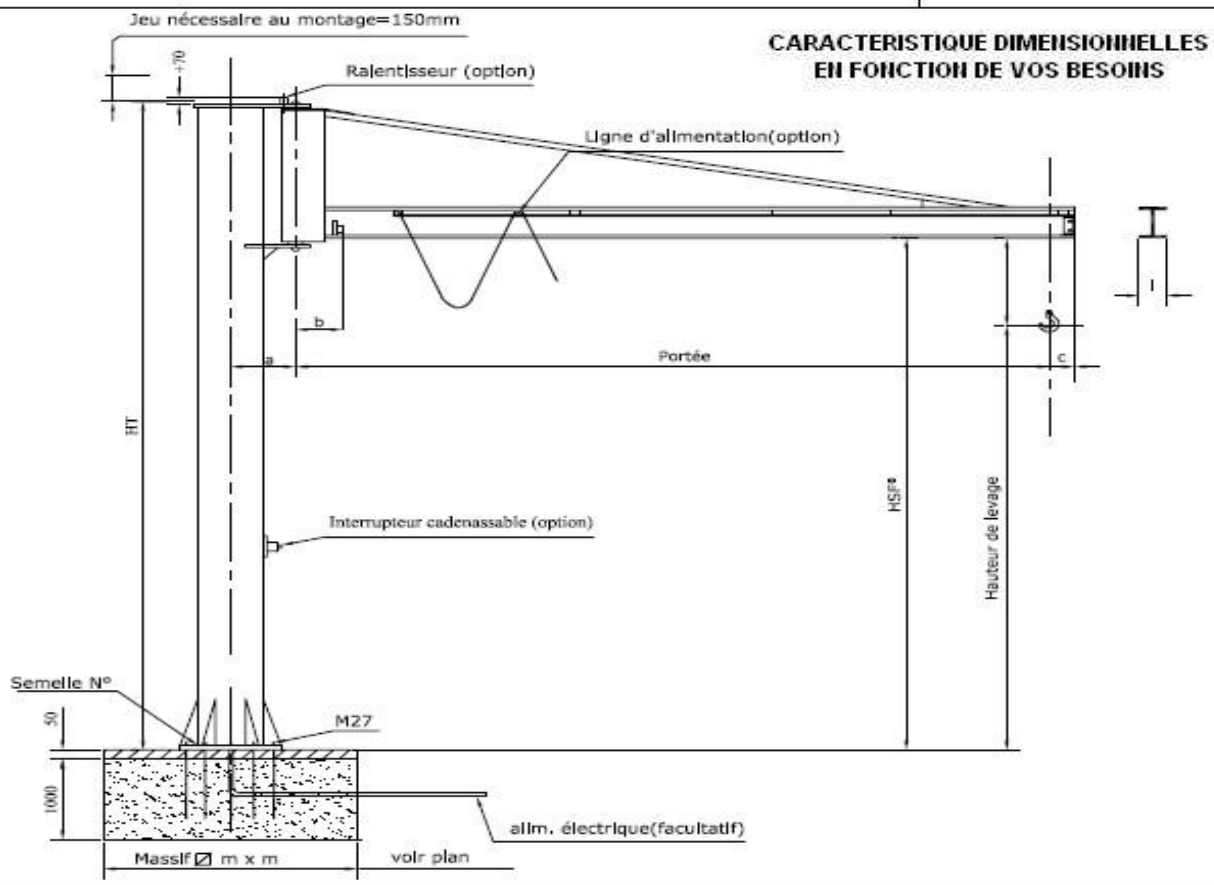

CARACTERISTIQUE DIMENSIONNELLES EN FONCTION DE VOS BESOINS