www.atcsi-manutention.com

PALONNIER EN H FIXE ET REGLABLE

PALONNIERS EN H — PALH

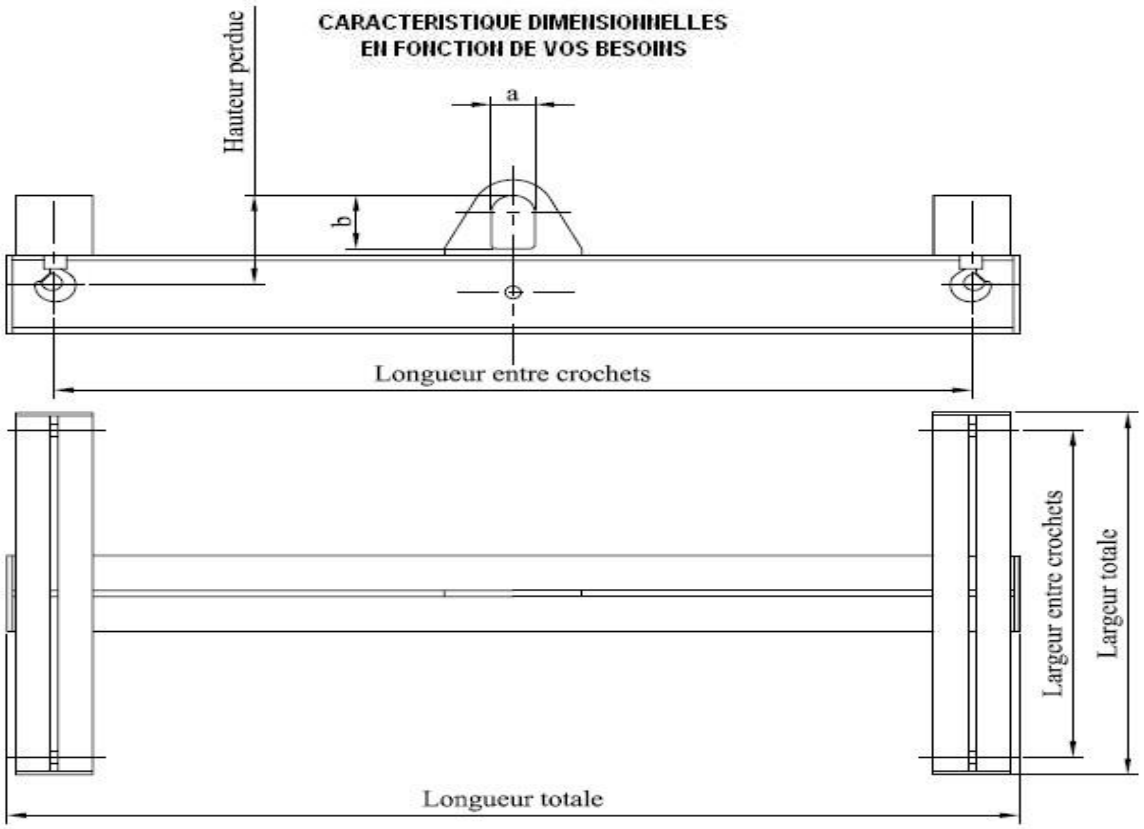
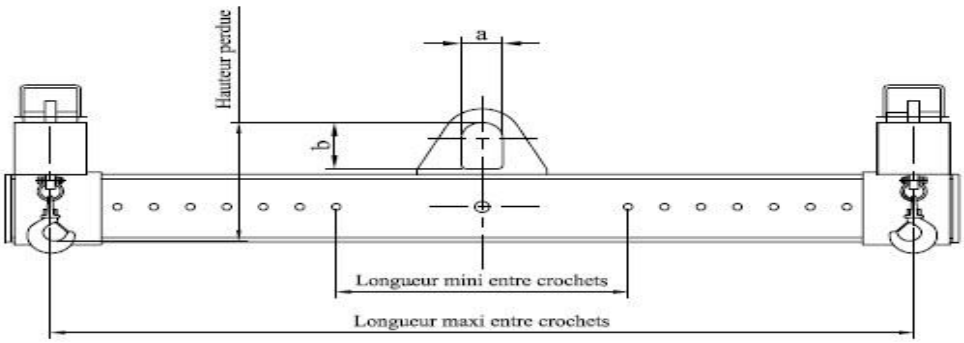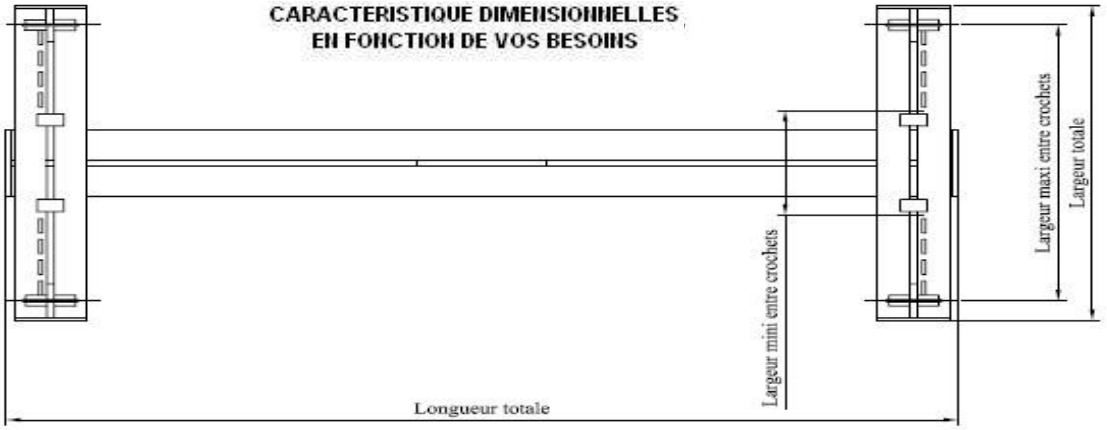
PALONNIERS EN H REGLABLES — PALHR